deville	Document n°: DT-F-003 Date d'application : 25/06/2014
Eclaté	Page 1/1 Indice B

POELE A BOIS URANUS
NOIR **C077AW.06**

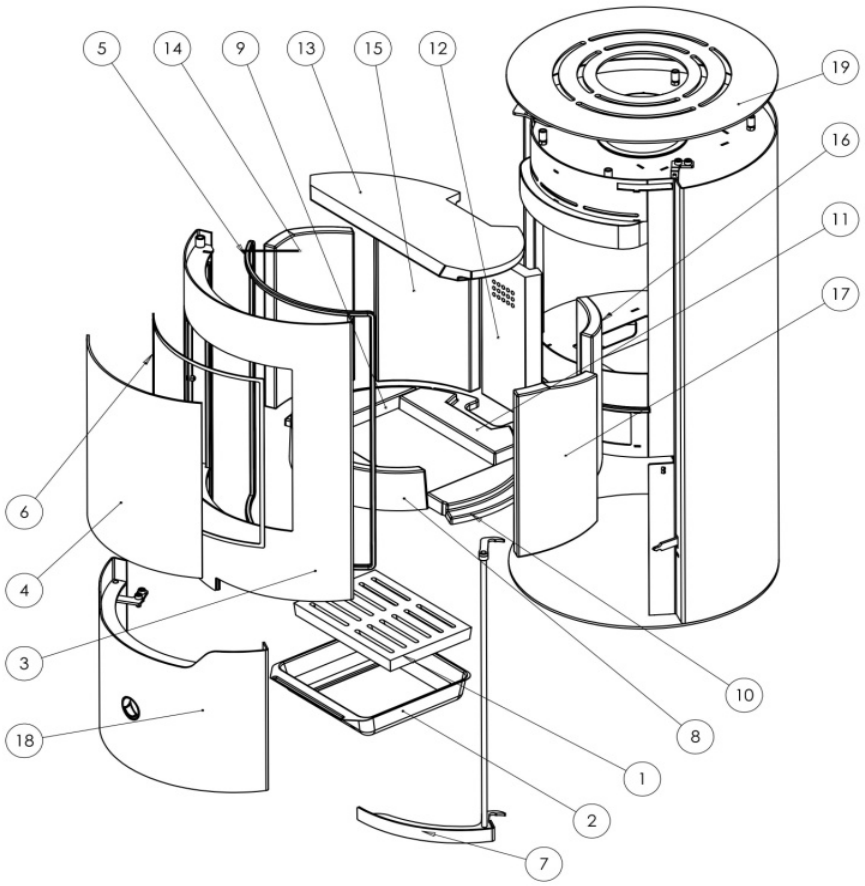

Propriété de Deville Industries - Reproduction interdite - Tous droits réservés - Document non contractuel susceptible d'être modifié sans préavis

La consultation de la liste de référence – validité des indices est requise avant l'utilisation de toute copie de ce document. Ce Document est la propriété de Deville Industries.
Il ne peut être ni communiqué à un tiers ni reproduit ni divulgué sans son autorisation.

deville	Document n°: DT-F-003 Date d'application : 25/06/2014
Eclaté	Page 1/1 Indice B

POELE A BOIS URANUSNOIR C077AW.06

REP.	DESIGNATION	REF. PIECE	1ère URG.	REP.	DESIGNATION	REF. PIECE	1ère URG.
1	Grille	D0027159	x				
2	Cendrier	D0027160					
3	Porte	D0027161					
4	Verre de porte	D0027162	x				
5	Tresse de fermeture	D0027142	x				
6	Tresse de verre	D0027140	x				
7	Ensemble de fermeture	D0027163					
8	Brique avant	D0027164	x				
9	Brique gauche	D0027165	x				
10	Brique droite	D0027166	x				
11	Brique arrière	D0027167	x				
12	Brique arrière de foyer	D0027168	x				
13	Brique de dessus de foyer	D0027169	x				
14	Brique avant gauche	D0027170	x				
15	Brique arrière gauche	D0027171	x				
16	Brique arrière droite	D0027172	x				
17	Brique avant droite	D0027173	x				
18	Façade inférieure	D0027174					
19	Dessus	D0027175					

La consultation de la liste de référence – validité des indices est requise avant l'utilisation de toute copie de ce document. Ce Document est la propriété de Deville Industries.
Il ne peut être ni communiqué à un tiers ni reproduit ni divulgué sans son autorisation.