deville	N° de document : DT-F-003
Eclaté	Date d'application : 01.07.03 Indice A

POELE BOIS NEPTUNE 1
NOIR **C077AR.06**

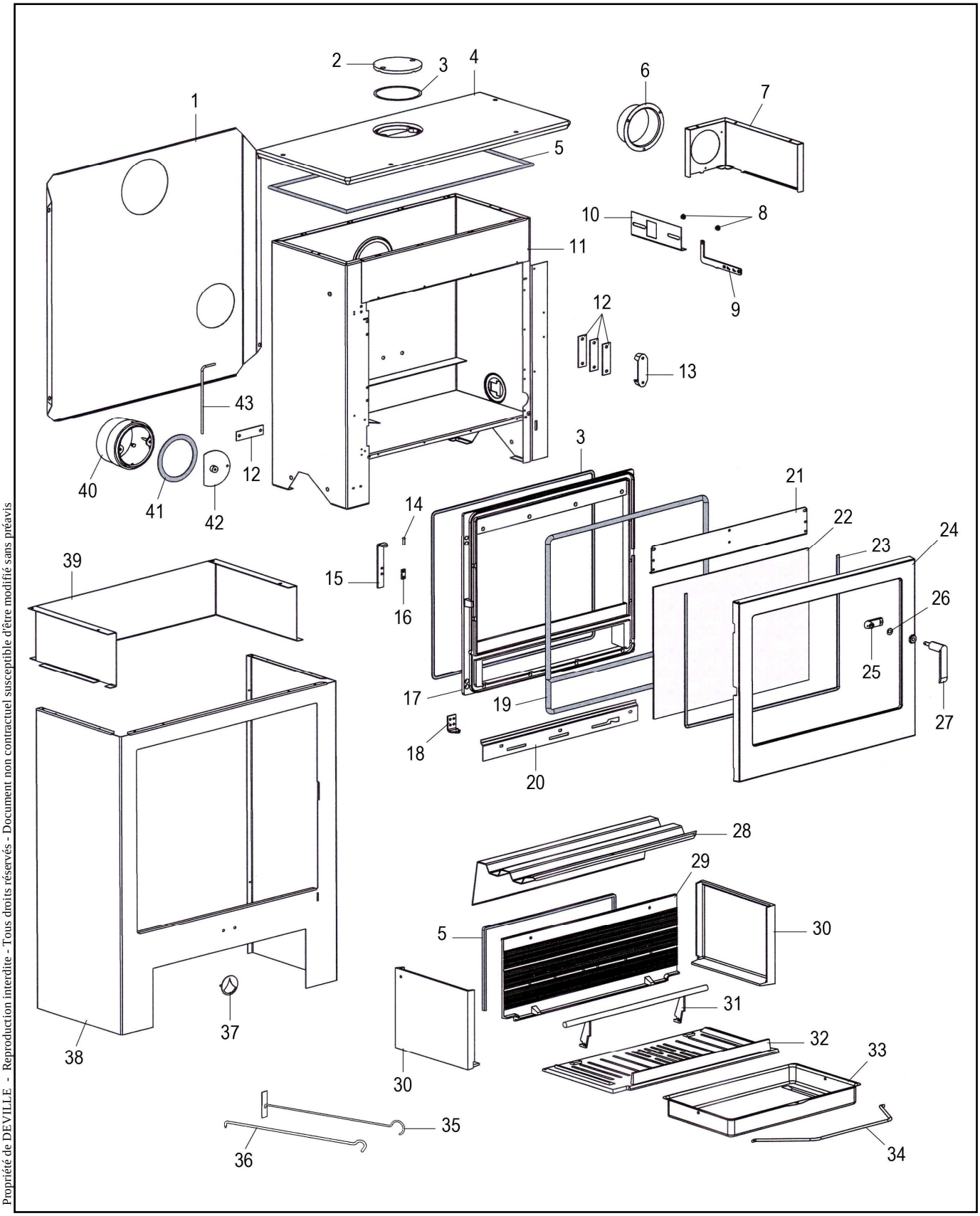

Propriété de DEVILLE - Reproduction interdite - Tous droits réservés - Document non contractuel susceptible d'être modifié sans préavis

deville	N° de document : DT-F-003
Eclaté	Date d'application : 01.07.03 Indice A

POELE BOIS NEPTUNE 1
NOIR **C077AR.06**

REP.	DESIGNATION	REF. PIECE	1ère URG.
1	Plaque arrière de protection	P0052939	
2	Tampon de buse	P0T11271/P06S	
3	Joint de verre (2,27 m)	P0031148	X
4	Dessus	P0T52827/P06S	
5	Kit tresse - Ø8 - Noir	D0045938	X
6	Buse - Ø100	P0052141	
7	Boîte de raccordement	P0052933	
8	Entretoise (2)	P0046395	
9	Commande	P0052936/P06S	
10	Volet d'air	P0052935	
11	Ens. châssis	P0052930	
12	Cale de gâche (4)	P0020205	
13	Gâche	P0T20048	
14	Rivet TR - 5-17	P0018753	
15	Charnière	P0052952/P06S	
16	Ecrou double - M5	P0011705	
17	Façade	P0T52925	
18	Ens. charnière	P0052288/P06S	
19	Kit tresse - Ø11 - Noir	D0045939	X
20	Support volet	P0050915	
21	Guide d'air	P0050910/P06P	
22	Verre de porte	P0052927	X
23	Kit tresse - Ø6 - Noir	D0045937	X
24	Porte	P0T52926/P06S	
25	Verrou	P0T16569	
26	Rondelle élastique ondulée - Ø8	P0018504	
27	Poignée de porte	P0051748	
28	Déflecteur	P0053060	X
29	Plaque arrière de foyer usinée	P0U50878	X
30	Plaque latérale (2)	P0027652	X
31	Ens. chenet	P0051790/P06B	X
32	Corbeille	P0T51768	X

REP.	DESIGNATION	REF. PIECE	1ère URG.
33	Cendrier	P0020306	
34	Anse de cendrier	P0020105	
35	Raclette	P0013447	
36	Poignée tisonnier	P0045661	
37	Logo	P0051481	
38	Décor	P0052938/P06S	
39	Support châssis	P0052937	
40	Buse mixte - Ø125/120	P0T53071	
41	Joint de buse	P0022865	X
42	Ens. volet de buse	P0053061	
43	Commande de volet de buse	P0053064	
-	Profilé entretoise - 12/10 (0,02 m)	P0019306	
-	Goupille élastique - E 3-14	P0777314	
-	Goupille fendue - V 2-20 (2)	P0779220	
-	Ecrou frein - M4 - Zingué (2)	D0026782	