Vue éclatée

K6750 PALMA Acier

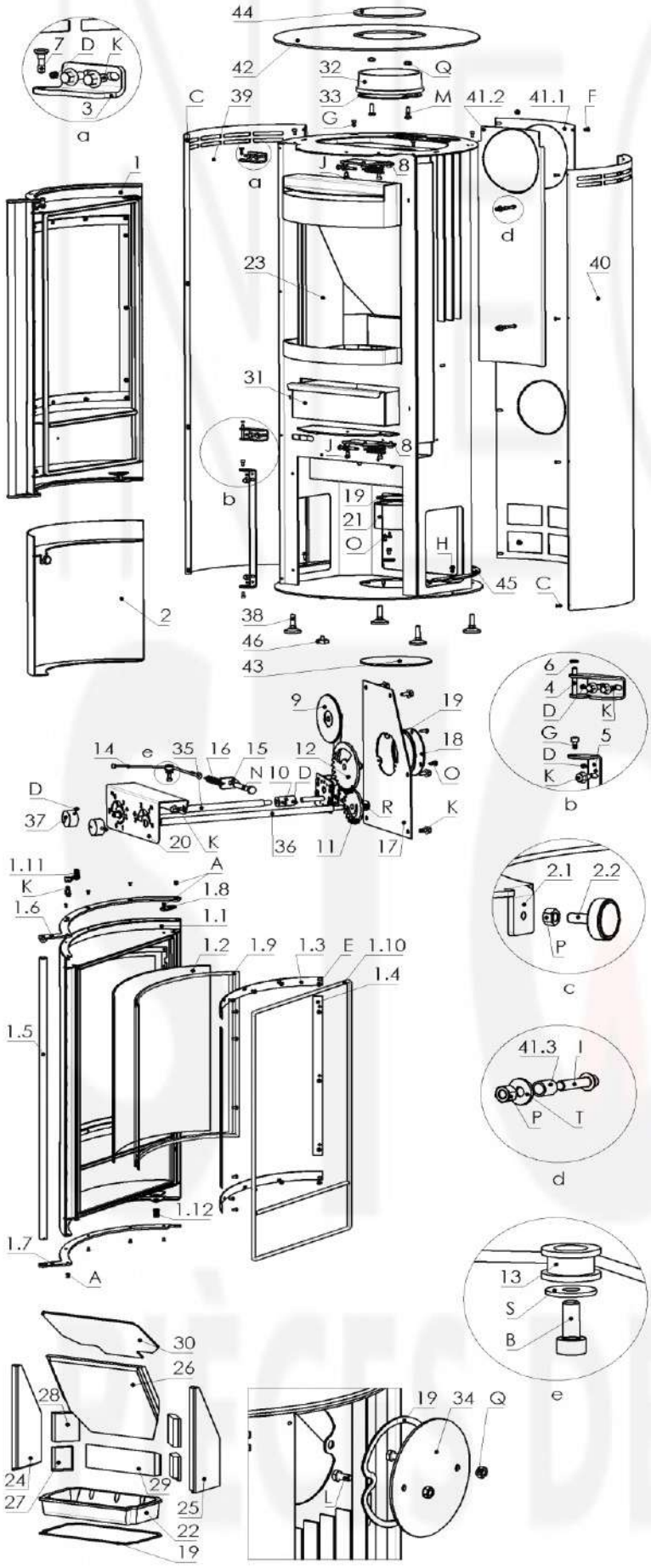

Pos	Quant.	Désignation	Références
1	1	Porte de foyer complète	8400-455C
1.1	1	Cadre de porte	8300-386B
1.2	1	Vitre	5540-371C
1.3	2	Fixe-vitre	6611-310B
1.4	2	Fixe-vitre	6611-309
1.5	1	Poignée	5722-277
1.6	1	Support de poignée supérieur	9900-2087
1.7	1	Support de poignée inférieur	4412-1829D
1.8	1	Plaque de fixation	5111-438
1.9	2	Joint de vitre autocollant 8x2	1982-001
1.10	1	Joint de porte ø10	1982-012
1.11	2	Galet de fermeture	9900-2562
1.12	1	Pivot	4435-1332B
2	1	Porte inférieure complète	8600-124B
2.1	1	Porte inférieure	8500-135B
2.2	1	Aimant D22/6,5	5000-588
3	1	Plaque de fixation charnière supérieure	5111-692
4	1	Charnière inférieure	9900-2564
5	1	Charnière inférieure de porte	5111-613A
6	1	Entretoise	5135-121B
7	1	Axe de charnière	5135-691
8	2	Mécanisme de fermeture	9900-2529B
9	1	Régulateur de puissance	5300-333
10	1	Douile de liaison	5335-270A
11	1	Molette de réglage	5311-308
12	1	Roue d'air secondaire	5311-816
13	1	Rondelle	7935-1067A
14	1	Câble métallique	7937-1519
15	1	Patte de ressort	5111-465A
16	1	Ressort de traction	6536-028
17	1	Couvercle boîte d'air	4111-264
18	1	Couvercle de fermeture	4111-206
19	4	Joint de vitre autocollant 8x2	1982-001
20	1	Régulateur d'air avant	5312-652B
21	1	Entrée d'air	9900-402A
22	1	Support foyer/ grille	5490-140
23	1	Kit vermiculite	9900-2318
24	1	Vermiculite côté gauche	6081-1062
25	1	Vermiculite côté droit	6081-1063
26	1	Déflecteur inférieur vermiculite	6081-1064B
27	2	Vermiculite d'angle basse	6081-1084
28	2	Vermiculite d'angle haute	6081-1085
29	1	Plaque arrière vermiculite	6081-1060
30	1	Déflecteur de fumée	3711-263A
31	1	Cendrier	4911-262
32	1	Buse	3490-002A
33	1	Joint de buse ø7,5	1982-019
34	1	Tampon	4111-001A
35	1	Axe de levier d'air primaire	5335-1033
36	1	Axe de levier d'air secondaire	5335-1034
37	2	Bouton de régulateur d'air	5836-035A
38	4	Pied réglable	4300-365
39	1	Habillage latéral gauche	3011-715A
40	1	Habillage latéral droit	3011-716A
41	1	Plaque de fond complète	8800-489A
41.1	1	Plaque de fond	3211-620A
41.2	1	Plaque de protection thermique	4816-437
41.3	2	Entretoise	7922-1479
42	1	Couvercle	8700-241F
43	1	Tampon	4111-025
44	1	Tampon de buse	4111-041
45	2	Tôle de liaison pour habillage	4311-1451
46	1	Pied réglable	4335-1388

Pos	Quant.	Désignation	Références
A	11	VIs à tête fraisée 6 pans creux M4x8	2001-490
B	1	Vis cylindrique 6 pans creux M4x10	2001-418
C	8	Vis tête plate 6 pans creux M4x10	2001-561
D	8	Vis sans tête M5x6	2001-015
E	16	Vis tête bombée 6 pans creux M5x10	2001-540
F	8	Vis tête bombée 6 pans creux avec bride M5x10	2001-556
G	6	VIs cylindrique 6 pans creux M5x10	2001-190
H	4	Vis tête hexagonale avec bride M5x10	2001-441
I	2	VIs tête bombée 6 pans creux M5x20	2001-594
J	4	Vis cylindrique 6 pans creux M6x10	2001-180
K	15	Vis tête hexagonale avec bride M6x12	2001-469
L	2	Vis tête hexagonale filetée M8x16	2001-062
M	2	Vis tête hexagonale filetée M8x25	2001-065
N	1	Vis tête hexagonale M6x60	2001-155
O	6	Vis autotaraudeuse 4,2x13	2001-254
P	3	Ecrou M5	2002-003
Q	4	Ecrou M8	2002-007
R	2	ECrou autobloquant M10	2002-037
S	1	Rondelle M4	2003-001
T	2	Rondelle M5	2003-003