KIT ÉLECTRONIQUE 2016 (changement électronique Unicontrol)

KIT ACTUALISATION ÉLECTRONIQUE 2016
Référence 68875

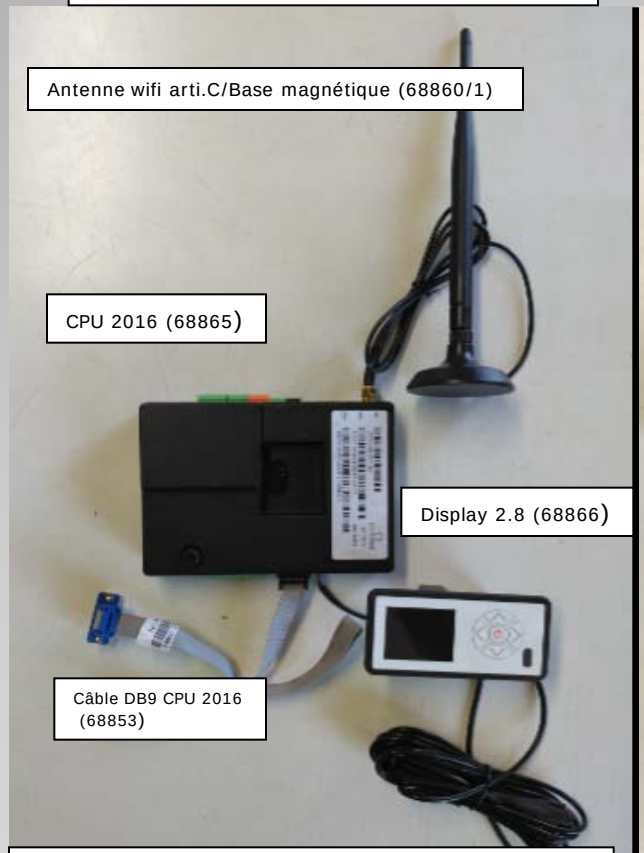

Câble données CPU2016 Display 2,5 m (68854) **AIR**

ou

Câble données CPU2016 périphérie -Display (68855) **EAU**

COMPARATIF ÉLECTRONIQUE UNICONTROL

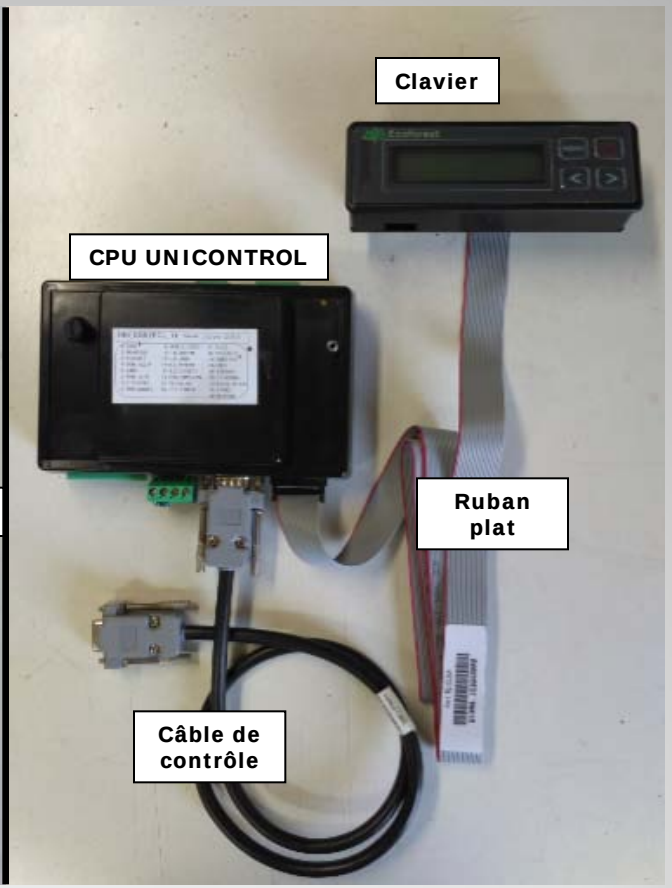

ecoFOREST

CONNEXION DES AUTRES ÉLEMENTS

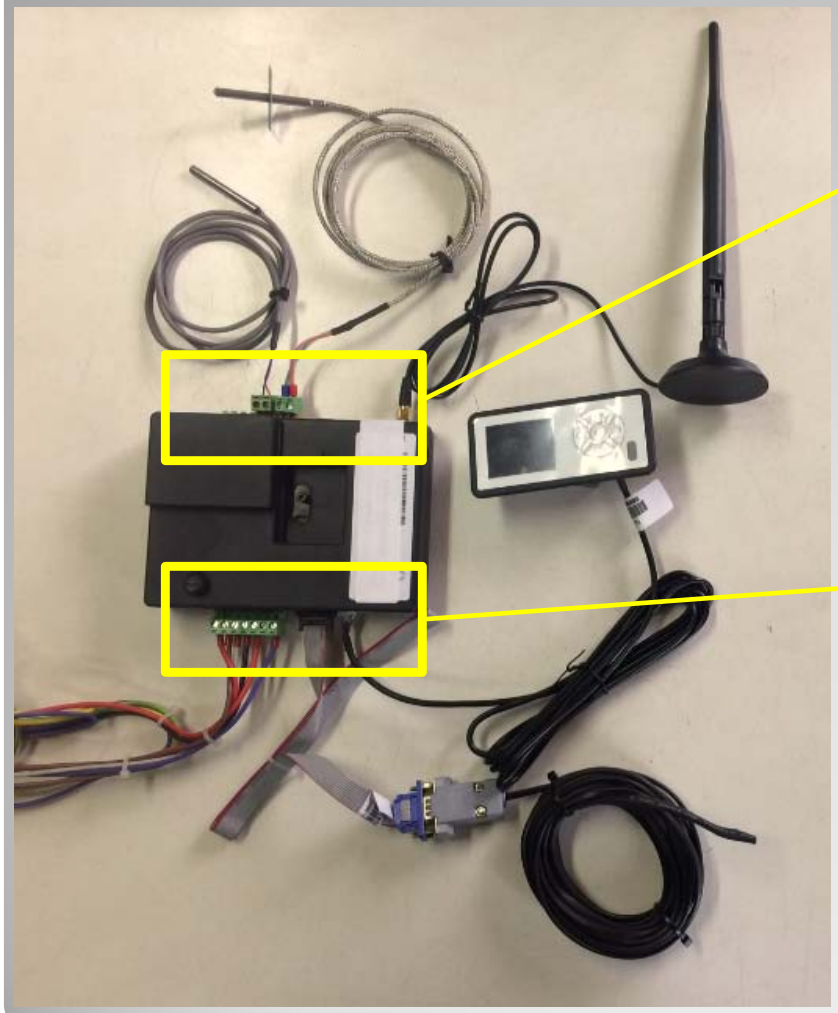

Détails des connexions

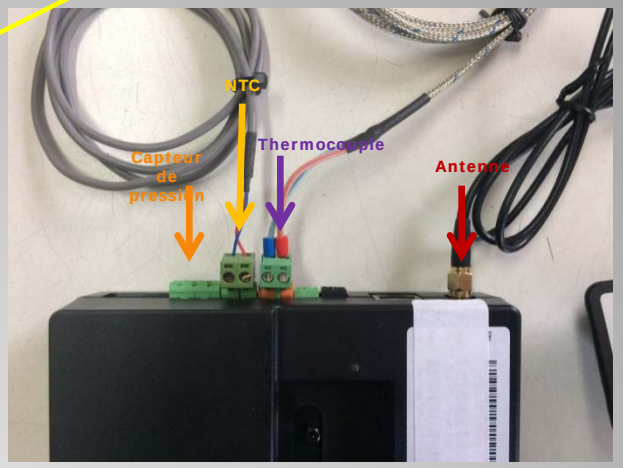

Détails des connexions

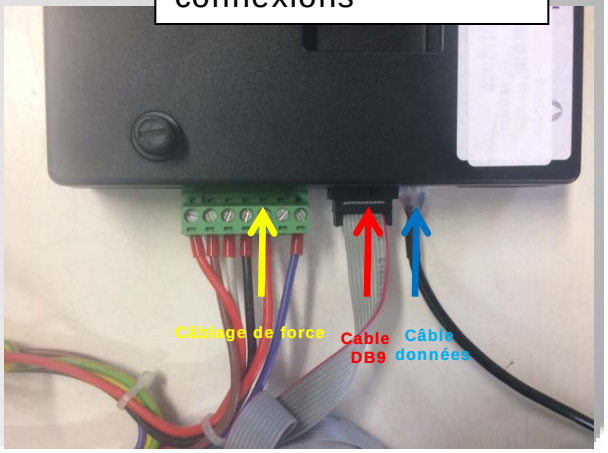

ecoFOREST