TILE3 PLUS

Gruppo estetico / Aesthetic group / Aesthetische Gruppe / Groupe esthétique / Grupo estético

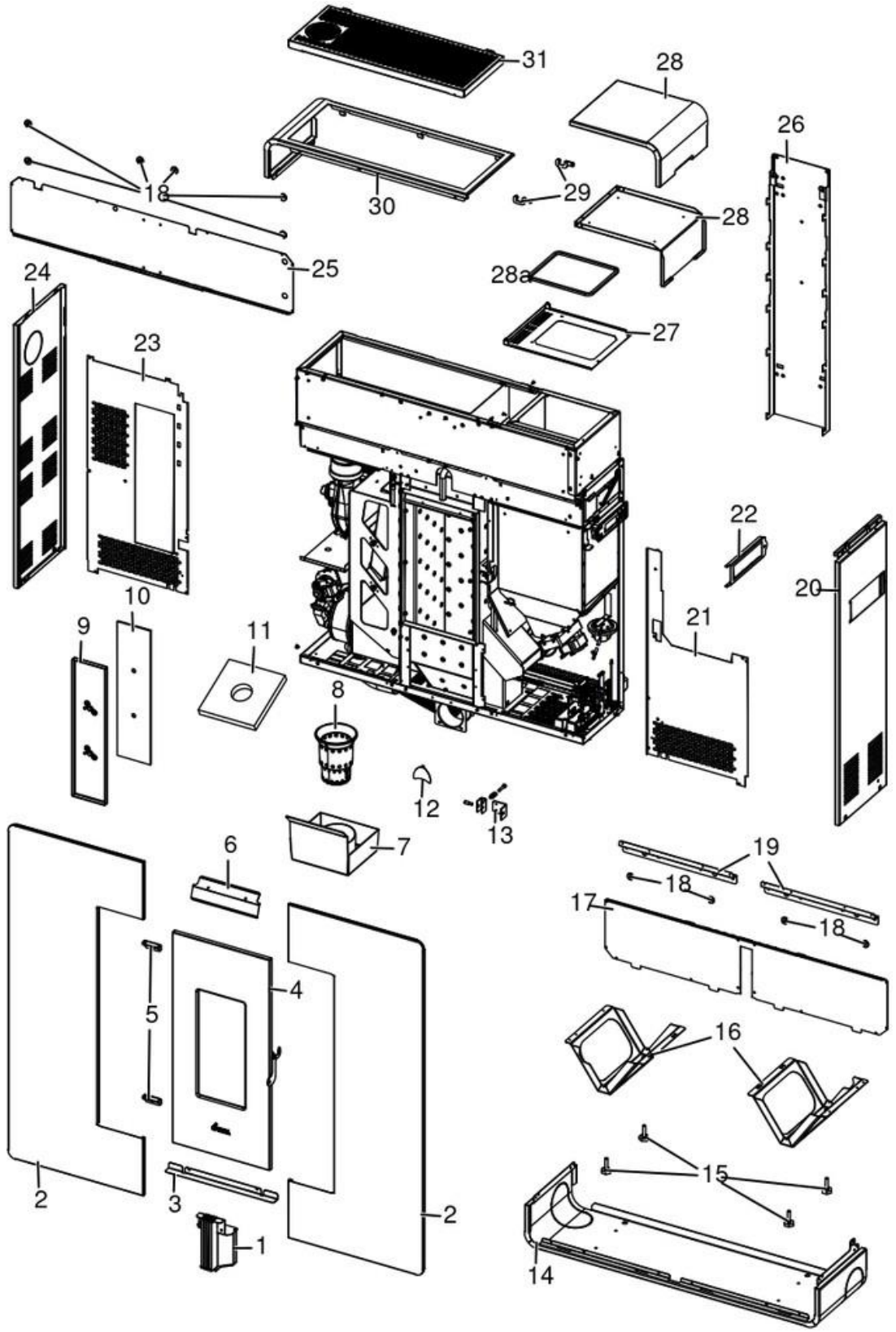

All rights reserved MCZ GROUP S.p.A.

N°	Codice/Code	Descrizioni / Description / Beschreibung / Description / Descripcion
1	4D24018542461	Griglia / Grill / Gitter / Grille / Rejilla
2	6918013	Rivestimento Light Bronze / Cladding Light Bronze / Verkleidung Light Bronze / Habillage Light Bronze / Revestimiento Light Bronze
2	6918014	Rivestimento Antracite / Metal cladding Anthracite / Metallverkleidung Anthrazit / Habillage metal Titanium / Revestimiento metal Antracita
2	6918016	Rivestimento Rosso / Metal cladding Red / Metallverkleidung Rot / Habillage metal Rouge / Revestimiento metal Rojo
2	6918017	Rivestimento Bianco / Metal cladding White / Metallverkleidung Weiss / Habillage metal Blanc / Revestimiento metal Blanco
2	6919012	Rivestimento metallo Titanium / Metal cladding Titanium / Metallverkleidung Titanium / Habillage metal Titanium / Revestimiento metal Titanium
3	4D24018543363	Vassoio porta cenere / Ash collection tray / Aschenlade / Plateau recuperateur des cendres / Bandeja de recogida de cenizas
4	4D245GP16010	Porta fuoco completa in ghisa / Cast iron complete fire door / Komplette Feurtür aus Guß / Porte foyer complète en fonte / Puerta hogar completa de arrabio
5	4D2401303720	Supporto porta nero / Black door support / Schwarzes Türhaltebügel / Support porte noir / Soporte puerta negro
6	4D242157093	Deflettore aria porta / Door air deflector / Luftleitblech Tür / Deflecteur air porte / Deflector aire puerta
7	4D24016639461	Cassetto cenere / Ash drawer / Aschenkasten / Tiroir à cendres / Cajón ceniza
8	4D13016601061	Crogiolo in ghisa / Cast iron crucible / Tiegel aus Gusseisen / Creuset en fonde / Crisol de arrabio
9	4D241166083	Tappo / Plug / Verschluss / Bouchon / Tapón
10	4D180166010	Guarnizione / Gasket / Dichtung / Joint / Burlete
11	4D11513001	Deflettore vermiculite 193X180,5X20 mm / Vermiculite deflector 193X180,5X20 mm / Leitblech aus Vermiculite 193X180,5X20 mm / Déflecteur en vermiculite 193X180,5X20 mm / Deflector en vermiculite 193X180,5X20 mm
12	4D2401303101	Deflettore pellet / Pellet deflector / Pellet Leitblech / Deflecteur pellet / Deflector pellet
13	4D24015841361	Kit decompressione camera di combustione / Pressure relief kit / Bausatz Überdruckablauf Brennkammer / Kit decompression chambre de combustion / Kit decompresión cámara de combustión
14	4D24018510463	Basamento / Base / Basis / Base / Base
15	4D12013006	Piedini di appoggio (4 pz.) / Support feet (4 pcs.) / Einstellfüße (4 Stck.) / Vérins (4 pcs) / Pies de apoyo (4 pzs)
15	4D120201020	Piedino (4 pz) / Feet (4 Pcs) / Füße (4 Stck) / Vérins (4 Pcs) / Pies (4 pz)
16	4D241185023	Staffa piedini / Feet bracket / Bügel für Füsse / Etrier pour pieds / Abrazadera pies
17	4D24018514363	Staffa inferiore rivestimento / Cladding lower bracket / Verkleidungsbügel unten / Etrier inférieur habillage / Abrazadera inférior rivestimiento
18	4D120165020	Magnete 20x3 (pz.10) / 20x3 magnet (pcs.10) / 20x3 Magnet (Stk 10) / Aimant 20x3 (Pcs 10) / Imán 20x3 (Pz.10)
19	4D241185043	Staffa inferiore / Lower bracket / Untere Bügel / Etrier inférieur / Abrazadera inferior
20	4D24018506363	Pannello laterale dx / Lateral right panel / Rechte Paneel rechts / Panneau latérale droit / Panel lateral DCHA
21	4D24016640361	Carter finitura dx / Carter finishing R. / Carter Fertigbearbeitung R. / Finissage carter D. / Acabado carter D.
22	4D24016615363	Supporto display / Display support / Stütze Steuerplatine / Support tableau de commande / Soporte pantalla
23	4D24016635361	Carter finitura sx / Carter finishing L. / Carter Fertigbearbeitung L. / Finissage carter G. / Acabado Carter IZDA
24	4D24018505363	Pannello laterale sx / Lateral left panel / Rechte Paneel links / Panneau latérale gauche / Panel lateral IZDA
25	4D24018513363	Staffa superiore rivestimento / Cladding upper bracket / Verkleidungsbügel oben / Etrier supérieur habillage / Abrazadera supérior rivestimiento
26	4D241166013	Supporto muro / Wall support / Wand Stütze / Support mur / Soporte pared
27	4D24018504363	Copertura serbatoio pellet / Pellet hopper covering / Abdeckung Pelletbehälter / Couverture réservoir pellet / Tapadera depósito pellet
28	4D24018502463	Coperchio serbatoio pellet / Pellet hopper cover / Deckel Pelletbehälter / Couvercle réservoir pellet / Tapadera depósito pellet
28	4D120165020	Magnete 20x3 (pz.10) / 20x3 magnet (pcs.10) / 20x3 Magnet (Stk 10) / Aimant 20x3 (Pcs 10) / Imán 20x3 (Pz.10)
28a	4D18013016	Guarnizione 155X190 mm / Gasket 155X190 mm / Dichtung 155x190 mm / Joint 155X190 mm / Junta 155X190 mm
29	4D241185261	Cerniera serbatoio / Hopper hinge / Pelletbehälter Scharnier / Charnière réservoir / Bisagra depósito
30	4D24018501463	Top / Top / Top / Top / Top
31	4D24018537361	Griglia top / Top grill / Top Gitter / Grille du top / Rejilla top

All rights reserved MCZ GROUP S.p.A.

TILE3 PLUS

Porta fuoco / Fire door / Feuertür / Porte foyer / Puerta hogar

All rights reserved MCZ GROUP S.p.A.

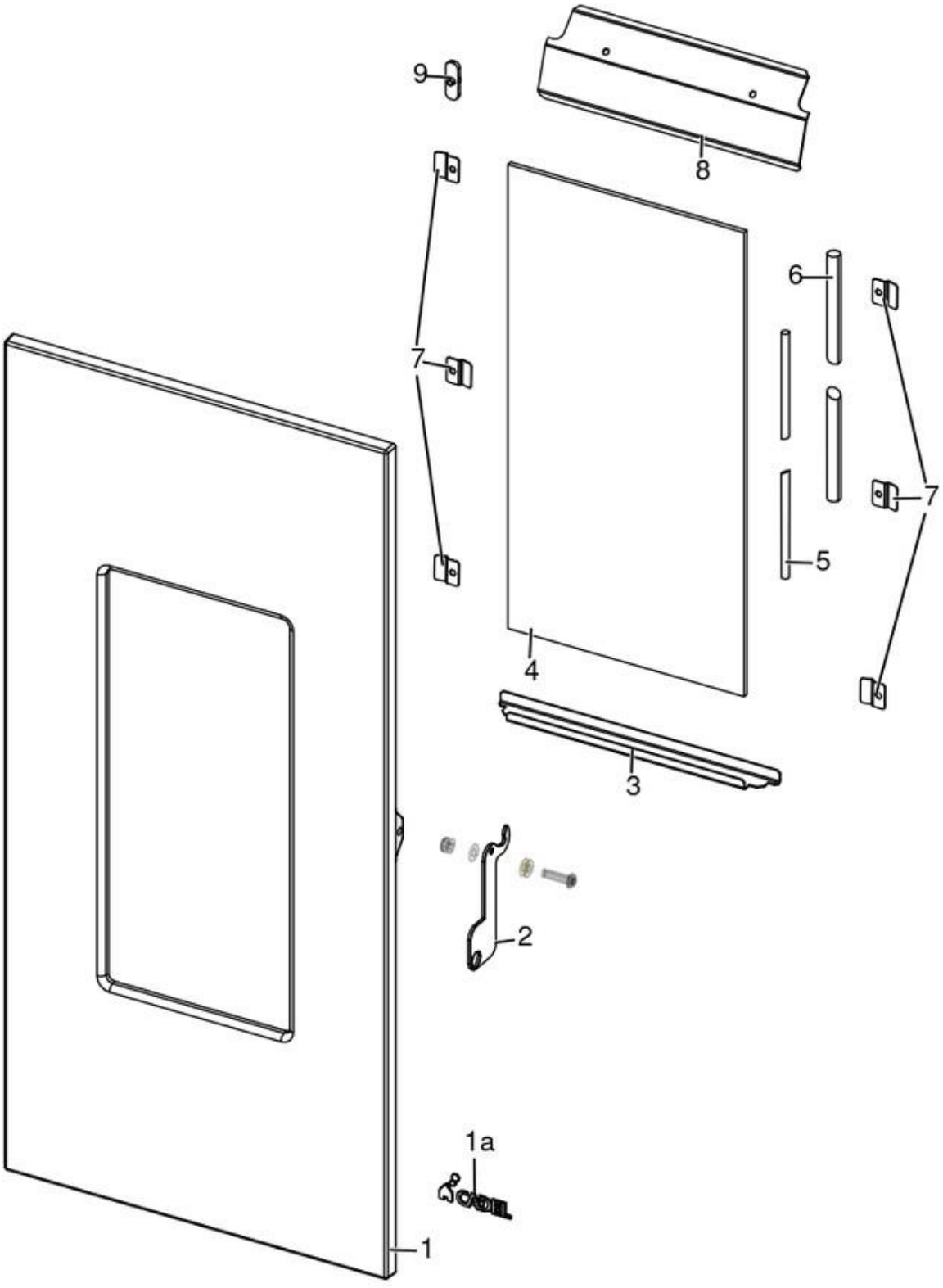

All rights reserved MCZ GROUP S.p.A.

N°	Codice/Code	Descrizioni / Description / Beschreibung / Description / Descripcion
1	4D13015701061	Telaio porta fuoco in ghisa / Cast iron fire door frame / Feuertürrahment aus Guß / Cadre porte foyer en fonte / Armazón puerta hogar de arrabio
1a	4D12013039	Logo Cadel / Cadel logo / Cadel Logo / Cadel logo / Cadel logo
2	4D24016014161	Maniglia / Handle / Griff / Poignée / Tirador
3	4D241185293	Raccogli cenere / Ash holder / Aschensammeln / Collecteur de cendres / Recoger cenizas
4	4D170157040	Vetroceramico 379X193X4 / Ceramic glass 379X193X4 / Glaskeramikscheibe 379X193X4 / Vitrecéramique 379x193x4 mm / Cristal cerámico 379x193x4 mm
5	4D18013034A	Guarnizione Tricotex D.6mm (5m) / Gasket Tricotex D.6mm (5m) / Dichtung Tricotex D.6mm (5m) / Joint Tricotex D.6mm (5m) / Junta Tricotex D.6mm (5m)
5	4D18013034B	Guarnizione Tricotex D.6mm (50m) / Gasket Tricotex D.6mm (50m) / Dichtung Tricotex D.6mm (50m) / Joint Tricotex D.6mm (50m) / Junta Tricotex D.6mm (50m)
6	4D18013021A	Guarnizione treccia nera D.10 - 5 M / Black twist gasket D.10 - 5 M / Dichtung D.10 - 5 M / Joint tresse noire D.10 - 5 M / Junta D.10 - 5 M
6	4D18013021B	Guarnizione treccia nera D.10 - 50 M / Black twist gasket D.10 - 50 M / Dichtung D.10 - 50 M / Joint tresse noire D.10 - 50 M / Junta D.10 - 50 M
7	4D2401317703	Fermavetro (pz.2) / Glass fastening brackets (pcs.2) / Haltebügel für Scheibenbefestigung (stk.2) / Etrier de fixation de la vitre (pcs.2) / Retendor del cristal (pz.2)
8	4D242157093	Deflettore aria porta / Door air deflector / Luftleitblech Tür / Deflecteur air porte / Deflector aire puerta
9	4D240157991	Asola porta / Door lock hole / Schleife für Türblockierung / Boucle de porte / Ojal de la puerta

All rights reserved MCZ GROUP S.p.A.

TILE3 PLUS

Gruppo caricamento pellet / Pellet feed group / Pellet Fördergruppe / Groupe chargement du pellet / Grupo de carga pellet

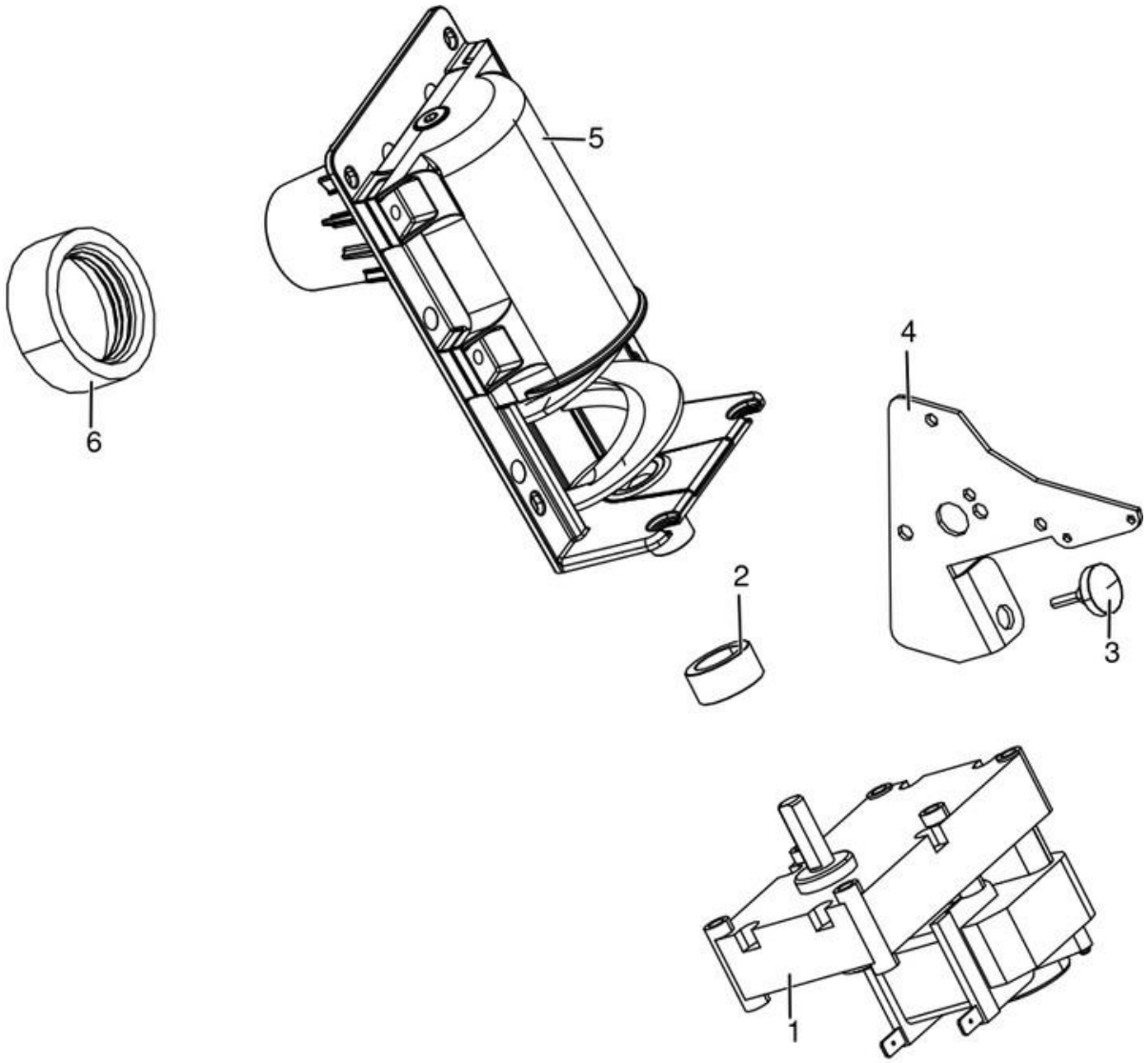

All rights reserved MCZ GROUP S.p.A.

N°	Codice/Code	Descrizioni / Description / Beschreibung / Description / Descripcion
1	4160278	Motoriduttore 1,5 RPM / Reduction motor 1,5 RPM / Getriebemotor 1,5 RPM / Motoréducteur 1,5 TPM / Motorreductor 1,5 RPM
2	4D120183040	Anello Ø 17,2 / Ring Ø 17,2 / Bague Ø 17,2 / Ring Ø 17,2 / Anillo Ø 17,2
3	4D120172010K	Kit 4 paracolpi / Kit 4 Bumpers / Kit 4 Schlagschutzgummi / Kit 4 pièces antichoc / Kit 4 anti-golpes
4	4D241183761	Staffa / Bracket / Bügel / Etrier / Abrazadera
5	4D180177070	Coclea di caricamento pellet / Pellet feed screw / Pelletsförderschnecke / Vis sans fin pour chargement du pellet / Cóclea de carga pellet
6	4D18013003	Guarnizione D.50 mm / Gasket D.50 mm / Dichtung D.50 mm / Joint D.50 mm / Junta D.50 mm

All rights reserved MCZ GROUP S.p.A.

TILE3 PLUS

Gruppo fumi / Smoke group / Rauchgruppe / Groupe fumées / Grupo de humos

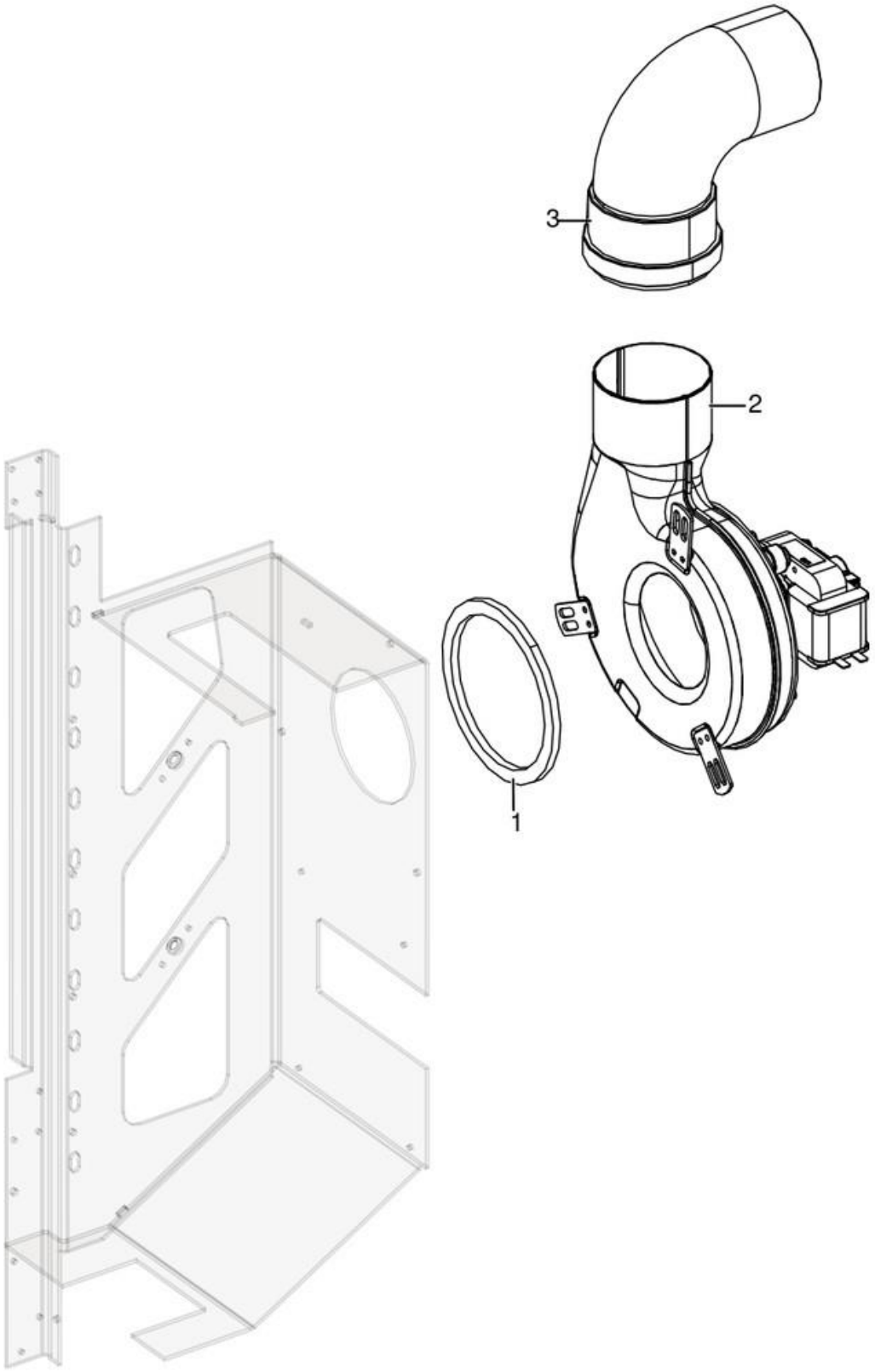

All rights reserved MCZ GROUP S.p.A.

N°	Codice/Code	Descrizioni / Description / Beschreibung / Description / Descripcion
1	4D18013024	Guarnizione / Gasket / Dichtung / Joint / Junta
2	4D145140150	Ventilatore fumi stagno / Tin smoke fan / Hermetisch Dichtrauchgebläse / Ventilateur fumées étanche / Ventilador humos hermético
2	41451209300	Encoder per ventilatore fumi marchi LN2/SIT / Encoder for LN2/SIT smoke fan / Encoder für LN2/SIT Rauchgasgebläse / Encoder pour ventilateur des fumées marques LN2/SIT / Encoder para ventilador humos marcas LN2/SIT
3	4D16013010	Raccordo fumi 90° maschio/femmina D.80 / Smoke connection 90° male/female D.80 / Rauchabzug 90° zapfen/mutter D.80 / Raccord fumées 90° mâle/femelle D.80 / Conexión de humos 90° macho/hembra D. 80

All rights reserved MCZ GROUP S.p.A.

TILE3 PLUS

Gruppo ventilazione / Ventilation group / Lüftungsgruppe / Groupe de ventilation / Grupo de ventilación

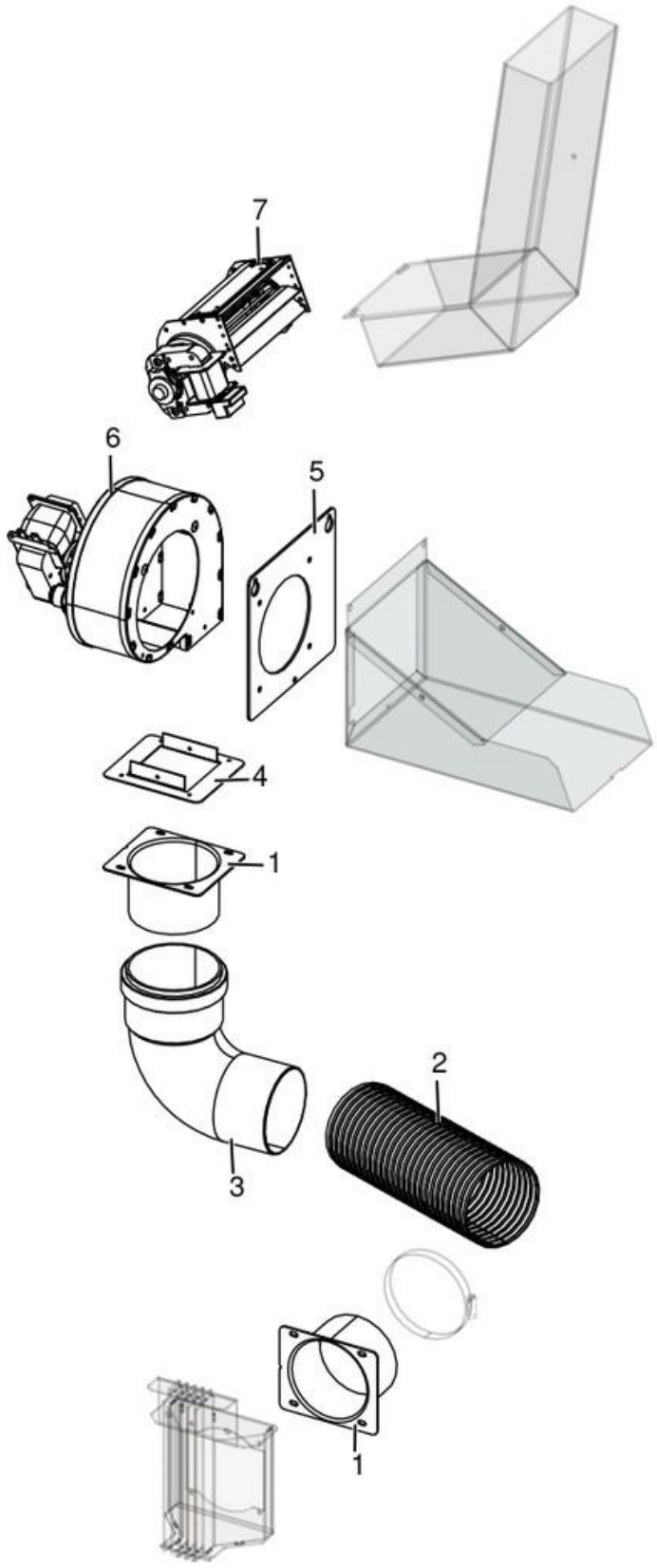

All rights reserved MCZ GROUP S.p.A.

N°	Codice/Code	Descrizioni / Description / Beschreibung / Description / Descripcion
1	4D14513040	Raccordo D.80 mm / Connector D.80 mm / Anschlußrohr D.80 mm / Raccord D.80 mm / Racor D.80 mm
2	4D160140060	Tubo flessibile alluminio D.80 L.200 mm / Flexible aluminium hose D.80 L.200 mm / Aluflexirohr D.80 L.200 mm / Tuyau flexible en aluminium D.80 L.200 mm / Tubo flexible en aluminio D.80 L.200 mm
3	4D16013010	Raccordo fumi 90° maschio/femmina D.80 / Smoke connection 90° male/female D.80 / Rauchabzug 90° zapfen/mutter D.80 / Raccord fumées 90° mâle/femelle D.80 / Conexión de humos 90° macho/hembra D. 80
4	4D241140083	Flangia / Flange / Flansche / Bride / Brida
5	4D241166181	Flangia / Flange / Flansch / Bride / Brida
6	4D145201070	Ventilatore aria / Air fan / Luftgebläse / Ventilateur air / Ventilador aire
7	4D145171010	Ventilatore / Fan / Luftgebläse / Ventilateur air / Ventilador aire

All rights reserved MCZ GROUP S.p.A.

TILE3 PLUS

Gruppo elettrico ed elettronico fino al SN 2006226070001 escluso / Electrical and electronic group up to SN 2006226070001 excluded / Elektrische und elektronische Gruppe bis zur SN 2006226070001 ausgeschlossen / Group électrique et électronique jusqu'au SN 2006226070001 exclue / Grupo eléctrico y electrónico hasta SN 2006226070001 excluso

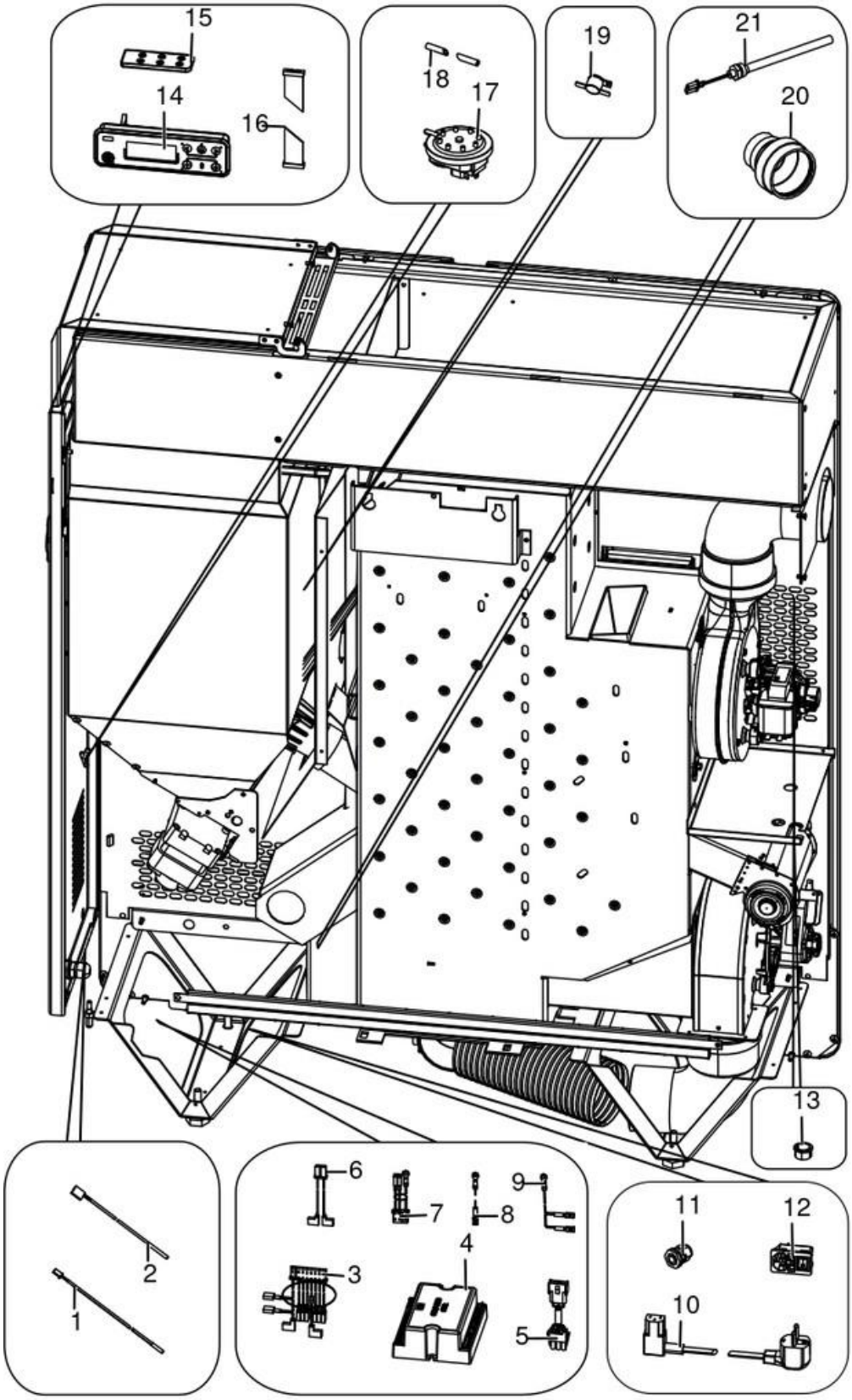

All rights reserved MCZ GROUP S.p.A.

N°	Codice/Code	Descrizioni / Description / Beschreibung / Description / Descripcion
1	4D145150100	Sonda ambiente / Room temperature sensor / Raumtemperaturfühler / Sonde température ambiance / Sonda ambiente
2	4D145150070	Sonda fumi / Smoke sensor / Rauchsonde / Sonde fumées / Sonda humos
3	4D145171020	Cablaggio / Wiring / Verkabelung / Cablage / Cableado
4	4D145185010A	Scheda madre O047 / Motherboard O047 / Hauptplatine O047 / Carte mère O047 / Tarjeta madre O047
5	4D14513048	Cablaggio encoder / Encoder wiring / Encoder Verkabelung / Cablage encoder / Cableado encoder
6	4D145181030	Cablaggio 2 Pin completo L.1380 / Complete wiring kit 2 Pin L.1380 / Komplette Verkabelung 2 Pin L.1380 / Câblage complet 2 Pin L.1380 / Cableado completo 2 Pin L.1380
7	4D14513024	Cablaggio 3 Pin completo / Complete wiring kit 3 Pin / Komplette Verkabelung 3 Pin / Câblage complet 3 Pin / Cableado completo 3 Pin
8	4D14513021	Cavo massa 140 mm / Mass cable 140 mm / Masse Kabel 140 mm / Cable masse 140 mm / Cable masa 140 mm
9	4D145171030	Cavo massa / Mass cable / Masse Kabel / Cable masse / Cable masa
10	4D14513041	Cavo alimentazione / Power source cable / Zündungskabel / Câble alimentation / Cable alimentación
11	4D14513018	Pressacavo + cont. Dado / Cable holder / Kabelklemme / Presse-cable / Presionacable
12	4D145181080	Pulsante accensione 30.5x50 mm / On/Off button 30.5x50 mm / Zündungstaste 30.5x50 mm / Touche d'allumage 30.5x50 mm / Botón encendido 30.5x50 mm
13	4D14513049	Passacavo Ø 16 / Fairlead Ø 16 / Kabeldurchgang Ø 16 / Passe-câble Ø 16 / pasacables Ø 16
14	4D1451303300	Pannello comandi grafico / Graphic control panel / Graphische Bedienblende / Tableau de commande / Panel de mandos gráfico
15	5019012	Telecomando / Remote control / Fernbedienung / Télécommande / Mando a distancia
16	4D145158020	Cavo flat scheda-pannello / Flat cable motherboard-control panel / Flat Kabel Hauptplatine-Bedienblende / Câble flat carte mére-panneau commande / Cable flat tarjeta madre-panel de mandos
17	4160482	Pressostato 0,4 mbar / Pressure gauge 0,4 mbar / Druckwächter 0,4 mbar / Pressostat 0,4 mbar / Presostato 0,4 mbar
18	4D18013005	Tubicino siliconico - 5m / Silicon tube - 5m / Silikonrohr - 5m / Petit tuyau en silicone - 5m / Tubo silicónico - 5m
19	4D14513006	Termostato 60°C / Thermostat 60°C / Thermostat 60°C / Thermostat 60°C / Termostato 60°C
20	4D180150030	Raccordo / Connector / Anschlußrohr / Raccord / Racor
21	4D145181040	Candeletta / Sparkplug / Zündkerze / Bougie / Bujía

All rights reserved MCZ GROUP S.p.A.

TILE3 PLUS

Gruppo elettrico ed elettronico dal SN 2006226070001 incluso / Electrical and electronic group from SN 2006226070001 included / Elektrische und elektronische Gruppe ab SN 2006226070001 eingeschlossen / Groupe électrique et électronique à partir du SN 2006226070001 inclue / Grupo eléctrico y electrónico a partir de NS 2006226070001 incluido

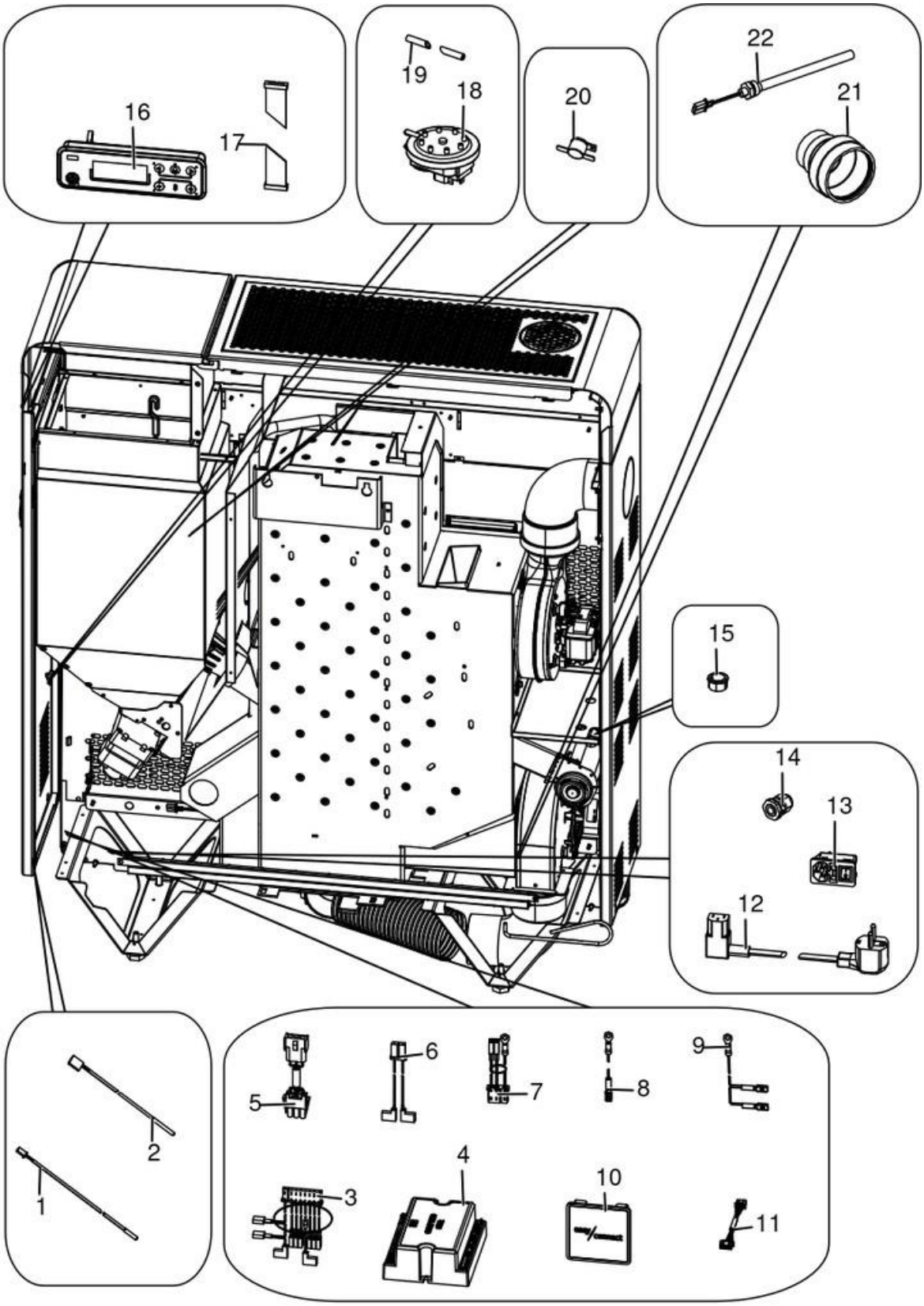

All rights reserved MCZ GROUP S.p.A.

N°	Codice/Code	Descrizioni / Description / Beschreibung / Description / Descripcion
1	4D145150100	Sonda ambiente / Room temperature sensor / Raumtemperaturfühler / Sonde température ambiance / Sonda ambiente
2	4D145150070	Sonda fumi / Smoke sensor / Rauchsonde / Sonde fumées / Sonda humos
3	4D145171020	Cablaggio / Wiring / Verkabelung / Cablage / Cableado
4	4D1452002400A	Scheda W002_D01 / Motherboard W002_D01 / Hauptplatine W002_D01 / Carte mère W002_D01 / Tarjeta madre W002_D01
5	4D14513048	Cablaggio encoder / Encoder wiring / Encoder Verkabelung / Cablage encoder / Cableado encoder
6	4D145181030	Cablaggio 2 Pin completo L.1380 / Complete wiring kit 2 Pin L.1380 / Komplette Verkabelung 2 Pin L.1380 / Câblage complet 2 Pin L.1380 / Cableado completo 2 Pin L.1380
7	4D14513024	Cablaggio 3 Pin completo / Complete wiring kit 3 Pin / Komplette Verkabelung 3 Pin / Câblage complet 3 Pin / Cableado completo 3 Pin
8	4D14513021	Cavo massa 140 mm / Mass cable 140 mm / Masse Kabel 140 mm / Cable masse 140 mm / Cable masa 140 mm
9	4D145171030	Cavo massa / Mass cable / Masse Kabel / Cable masse / Cable masa
10	4D145201030	Modulo Wi-fi / Wi-fi module / Wi-Fi-Modul / Module Wi-fi / Módulo wifi
11	4D1452002500	Cavo flat 7 vie / Flat cable / Flat-Kabel / Cable flat / Cables flat
12	4D14513041	Cavo alimentazione / Power source cable / Zündungskabel / Câble alimentation / Cable alimentación
13	4D145181080	Pulsante accensione 30.5x50 mm / On/Off button 30.5x50 mm / Zündungstaste 30.5x50 mm / Touche d'allumage 30.5x50 mm / Botón encendido 30.5x50 mm
14	4D14513018	Pressacavo + cont. Dado / Cable holder / Kabelklemme / Presse-cable / Presionacable
15	4D14513049	Passacavo Ø 16 / Fairlead Ø 16 / Kabeldurchgang Ø 16 / Passe-câble Ø 16 / pasacables Ø 16
16	4D1451303300	Pannello comandi grafico / Graphic control panel / Graphische Bedienblende / Tableau de commande / Panel de mandos gráfico
17	4D145158020	Cavo flat scheda-pannello / Flat cable motherboard-control panel / Flat Kabel Hauptplatine-Bedienblende / Câble flat carte mére-panneau commande / Cable flat tarjeta madre-panel de mandos
18	4160482	Pressostato 0,4 mbar / Pressure gauge 0,4 mbar / Druckwächter 0,4 mbar / Pressostat 0,4 mbar / Presostato 0,4 mbar
19	4120631A	Tubicino siliconico - 5m / Silicon tube - 5m / Silikonrohr - 5m / Petit tuyau en silicone - 5m / Tubo silicónico - 5m
20	4D14513006	Termostato 60°C / Thermostat 60°C / Thermostat 60°C / Thermostat 60°C / Termostato 60°C
21	4D180150030	Raccordo / Connector / Anschlußrohr / Raccord / Racor
22	4D145181040	Candeletta / Sparkplug / Zündkerze / Bougie / Bujía

All rights reserved MCZ GROUP S.p.A.